نصب دستگاه

تعیین محل نصب دستگاه

قطعات جانبی موجود در جعبه محصول را دور از دسترس کودکان قرار دهید دستگاه باید توسط تکنسین ماهر نصب شود چرا که نصب اشتباه باعث ایجاد خطر خفگی و گاز گرفتگی می شود لذا خسارت جانی و مالی ایجاد می کند .

محصولات توکار

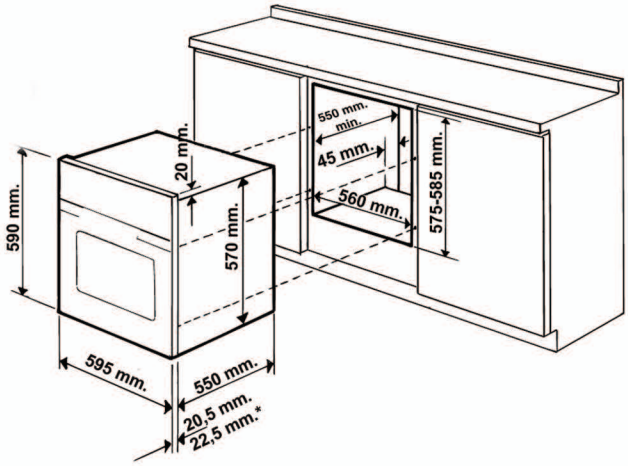

● برای جایگیری دستگاه از کابینت مناسب استفاده کنید. تا عملکرد صحیح وسیله تضمین گردد.

لوازم مجاور به فر باید در برابر گرما مقاوم باشند

●کابینت هایی که در سطح خارجی قرار می گیرد باید با چسبی متصل شود که بتواند تا دمای بالاتر از ۱۰۰ درجه مقاومت کند.

●فر باید مطابق شکل، زیر کابینت جا بگیرد و کابینت باید دارای ابعاد مشخص شده در شکل باشد.

مدلهای استیل ضد زنگ

سیم برق نباید با بدنه دستگاه تماس مستقیم داشته باشد به اطلاعات روی صفحه برای نصب دقت کنید.

تهویه

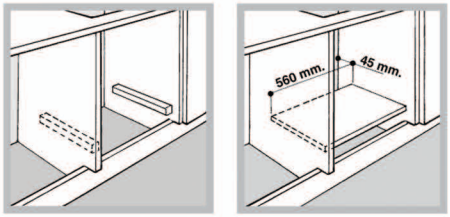

برای اطمینان از تهویه مناسب صفحه پشتی کابینت را بردارید بهتر است فر بین دو صفحه باریک چوبی با رویهٔ کاملاً مسطح با ابعاد ۵۶۰ × ۴۵ میلی‌مترنصب شود.
(مطابق شکل)

بستن دستگاه

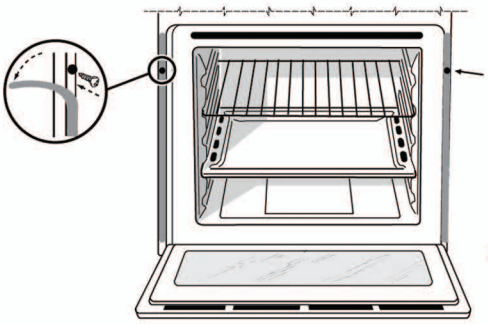

فر را روی کابینت محکم کنید.
درب فر را باز کنید.
پیچ ها را از دو سوراخ خارج کنید
فر را با استفاده از دو پیچ مخصوص ثابت کنید.
پیچ ها را دوباره محکم کنید.
تمام قطعات فر باید کاملاً روی دستگاه ثابت باشد و دستگاه با تکان خوردن خارج نشود.

فر مجهز به سه کابل قطبی می باشد طوری طراحی شده که با جریان برق متناوب مطابق ولتاژ و فرکانس ذکر شده بر روی جدول مشخصات فنی کار می کنند

نصب کابل تغذیه و جریان برق

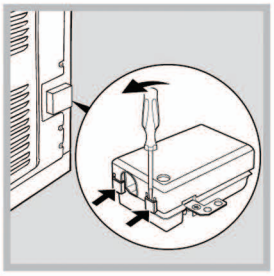

۱-با استفاده از آچار پیچ گوشتی پوشش پایانه دستگاه را باز کنید (مطابق شکل)

۲-کابل را طبق دستورات زیر نصب کنید :پیچ بست کابل را شل کنید و سه تا از کابل های ارتباطی ⏚ -L-N را بپیچانید و سیم ها را به جاهای مطابقت داده شده ارتباط دهید. سیم آبی رنگ را به قسمت ورودی Nوارد کنید، سیم قهوه ای رنگ را به قسمتL وارد کنید و سیم های زرد و سبز رنگ را به قسمت ورودی با علامت⏚ که در شکل مشخص شده وارد کنید.

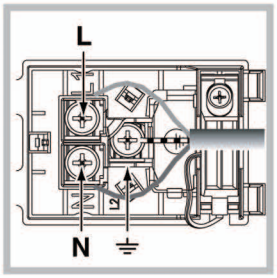

۳-کابلها را با استفاده از پیچ ها سرجایش محکم کنید.

۴-صفحه عقبی دستگاه را سرجایش ثابت کنید.

اتصال کابل تغذیه به شبکه اصلی برق

از دو شاخه استاندارد و مطابق با مقادیر ذکر شده در جدول مشخصات فنی فر استفاده کنید . دستگاه می‌بایست توسط یک مدار شکن تک قطبی با ورودی حداقل سه ملیمتری به جریان برق اصلی وصل شود که متناسب با استاندارد برق جاری باشد کابل برق باید طوری قرار داده شود که در هیچ نقطه ای با حرارت بیش از ۵۰ درجه سانتی گراد در تماس نباشد . (برای مثال در جدول مشخصات فنی را ملاحظه کنید.)

کسی که دستگاه را نصب می کند باید حتماً از اتصال دقیق و صحیح برق به دستگاه مطمئن باشد و اینکه جریانات الکتریکی به طور مستقیم و کامل به دستگاه می رسد.

قبل از وصل کردن دستگاه به پریز برق از نکات ایمنی زیر مطمئن شوید:

- دستگاه کاملاً سرجایش ثابت باشد و با شرایط ذکر شده مطابقت داشته باشد.
- پریز برق توانایی تحمل بیشترین جریان برق مصرفی دستگاه را داشته باشد همانطور که در جدول مشخصات فنی دستگاه مشخص شده است.
- میزان تغییرات ولتاژ همان مقداری باشد که در جدول مشخصات فنی نشان داده شده است.
- پریز برق دقیقاً با دو شاخه دستگاه مطابقت داشته باشد و اگر تطابق ندارد از یک تکنسین ماهر بخواهید پریز برق را برایتان تعویض کند از سیم هایی که طول آنها زیاد شده یا سه راهی استفاده ننمایید.

! اولین باری که دستگاه به پریز برق متصل می‌شود جریانات الکتریکی وارد دستگاه شده و آماده استفاده می شود

!کابلهای برق خم یا فشرده نشود.

!کابلهای برق باید مرتباً چک شود و در صورت مشکلی نیز بایستی توسط تکنسین تعویض شود.

! اگر هر یک از این نکات ایمنی رعایت نشود خدمات هیچ مسئولیتی را در قبال آن نمی‌پذیرد

مشخصات دستگاه	
ابعاد	عرض: ۴۳/۵ سانتی متر طول: ۳۲ سانتی متر عمق: ۴۱/۵ سانتی متر
حجم	۵۸ لیتر
ارتباطات الکتریکی ولتاژ:	بین ۲۴۰-۲۲۰ ولت ۵۰/۶۰ هرتز با حداکثر قدرت جذب ۲۶۰۰ وات (صفحه اطلاعات را مشاهده کنید.)
برچسب انرژی	استاندارد EN۵۰۳۰۴دستورالعل ۲۰۰۲/۴۰/EC بر روی برچسب های فر مقدار مصرف انرژی برای حالت ECO
CE	CEاین دستگاه مطابق دستورالعمل های جامعه اروپا در موارد زیر می باشد: دستورالعمل :۲۰۰۶/EEC۹۵مورخ۰۶/۱۲/۱۲ ولتاژ پایین و اصلاحات بعدی دستور العمل ۲۰۰۴/۱۰۸/EEC مورخ ۱۵/۱۲/۰۴قابلیت سازگاری الکترو مغناطیسی و اصلاحات بعدی دستورالعمل EEC۲۰۰۴ مورخ ۲۲/۰۷/۹۳ و اصلاحات بعدی دستورالعمل ۲۰۰۷/۹۶/EEC

لطفا به موارد زیر دقت فرمایید:

۱-دستگاه را مطابق با ابعاد ارایه شده نصب نمایید.

۲-پریز برق نباید پشت دستگاه باشد و باید در دسترس باشد.

۳-انتهای کابین فر می بایست اگزوز تعبیه شده باشد.

٤-تا جایی که ممکن است زیر گاز طراحی نشود.

٥-مغزی پریز چینی باشد.

٦-کابل پریز حداقل باید ۱.٥*۳ باشد.

۷-هرگز از سه راهی استفاده نکنید.

۹-فیبر پشت کابین را باید کاملا بیرون بیاورید.